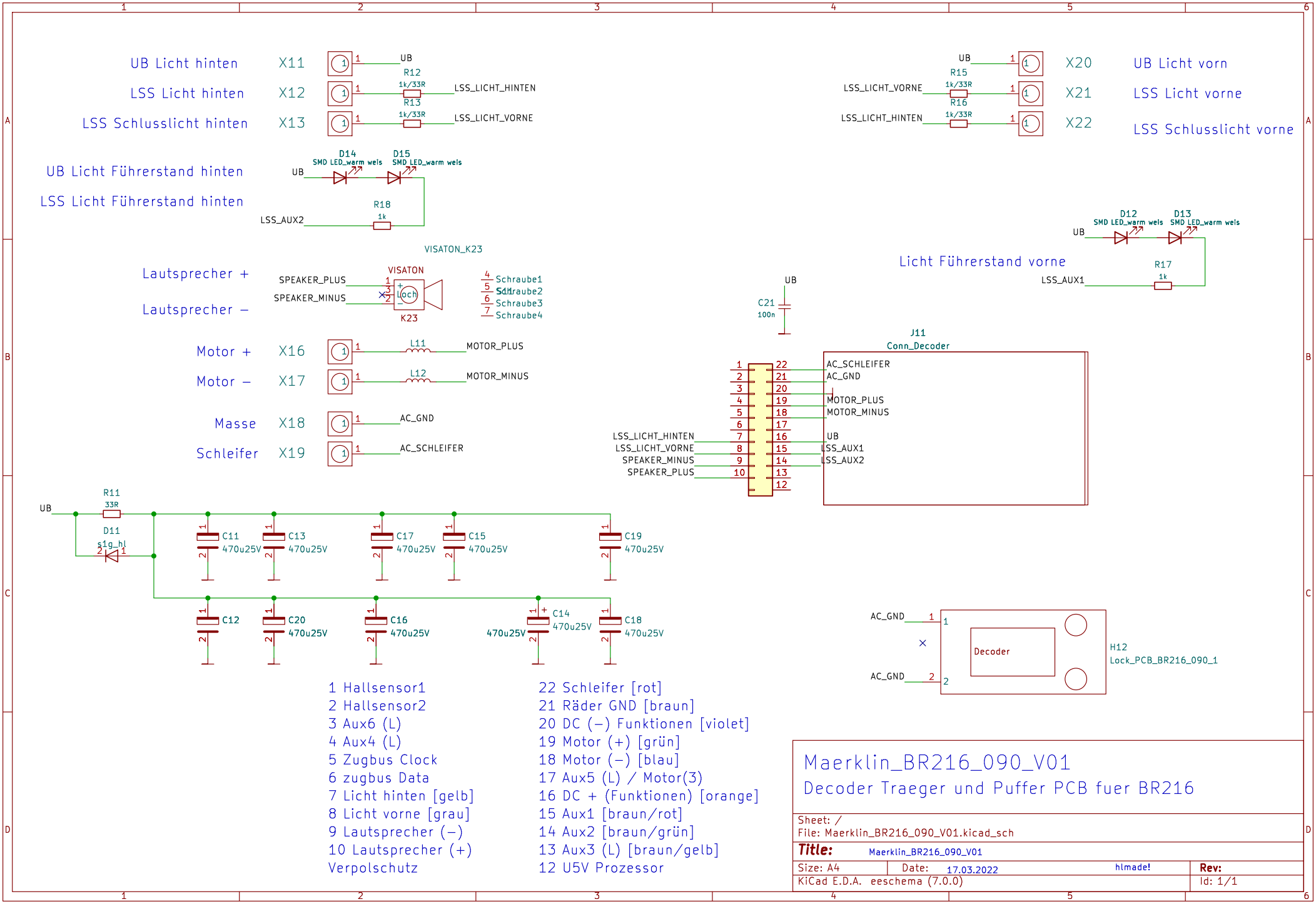
UB Licht hinten
X11
UB
LSS Licht hinten
X12
R12
1k/33R
LSS_LICHT_HINTEN
LSS Schlusslicht hinten
X13
R13
1k/33R
LSS_LICHT_VORNE
UB
R15
1k/33R
LSS_LICHT_VORNE
R16
1k/33R
LSS_LICHT_HINTEN
X20
UB Licht vorn
X21
LSS Licht vorne
X22
LSS Schlusslicht vorne
UB Licht Führerstand hinten
LSS Licht Führerstand hinten
D14
SMD LED_warm weis
D15
SMD LED_warm weis
UB
R18
1k
LSS_AUX2
D12
SMD LED_warm weis
D13
SMD LED_warm weis
UB
Licht Führerstand vorne
R17
1k
LSS_AUX1
VISATON_K23
Lautsprecher +
Lautsprecher –
SPEAKER_PLUS
SPEAKER_MINUS
VISATON
Loch
K23
Schraube1
Schraube2
Schraube3
Schraube4
UB
C21
100n
Motor +
X16
L11
MOTOR_PLUS
Motor –
X17
L12
MOTOR_MINUS
Masse
X18
AC_GND
Schleifer
X19
AC_SCHLEIFER
J11
Conn_Decoder
AC_SCHLEIFER
AC_GND
MOTOR_PLUS
MOTOR_MINUS
UB
LSS_AUX1
LSS_AUX2
LSS_LICHT_HINTEN
LSS_LICHT_VORNE
SPEAKER_MINUS
SPEAKER_PLUS
UB
R11
33R
D11
sig_hl
C11
470u25V
C13
470u25V
C17
470u25V
C15
470u25V
C19
470u25V
C12
C20
470u25V
C16
470u25V
C14
470u25V
470u25V
C18
470u25V
AC_GND
AC_GND
Decoder
H12
Lock_PCB_BR216_090_1
1 Hallsensor1
2 Hallsensor2
3 Aux6 (L)
4 Aux4 (L)
5 Zugbus Clock
6 zugbus Data
7 Licht hinten [gelb]
8 Licht vorne [grau]
9 Lautsprecher (–)
10 Lautsprecher (+)
Verpolschutz
22 Schleifer [rot]
21 Räder GND [braun]
20 DC (–) Funktionen [violet]
19 Motor (+) [grün]
18 Motor (–) [blau]
17 Aux5 (L) / Motor(3)
16 DC + (Funktionen) [orange]
15 Aux1 [braun/rot]
14 Aux2 [braun/grün]
13 Aux3 (L) [braun/gelb]
12 U5V Prozessor
Maerklin_BR216_090_V01
Decoder Traeger und Puffer PCB fuer BR216
Sheet: /
File: Maerklin_BR216_090_V01.kicad_sch
Title: Maerklin_BR216_090_V01
Size: A4
Date: 17.03.2022
hlmade!
Rev:
KiCad E.D.A. eeschema (7.0.0)
Id: 1/1