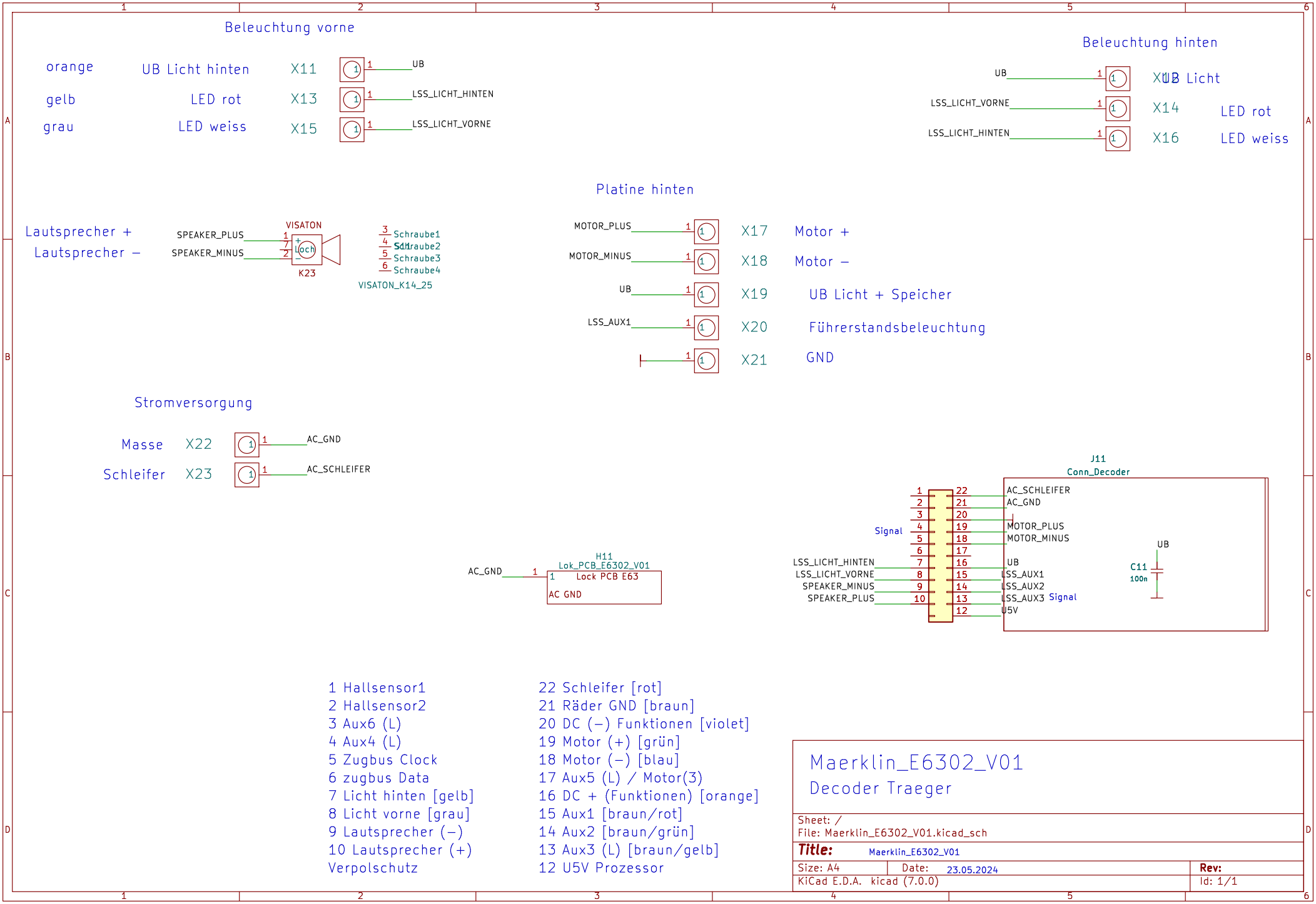
Beleuchtung vorne
orange
UB Licht hinten
X11
UB
gelb
LED rot
X13
LSS_LICHT_HINTEN
grau
LED weiss
X15
LSS_LICHT_VORNE
Beleuchtung hinten
UB
X12
UB Licht
LSS_LICHT_VORNE
X14
LED rot
LSS_LICHT_HINTEN
X16
LED weiss
Platine hinten
Lautsprecher +
Lautsprecher –
SPEAKER_PLUS
SPEAKER_MINUS
VISATON
Loch
K23
Schraube1
Schraube2
Schraube3
Schraube4
VISATON_K14_25
MOTOR_PLUS
X17
Motor +
MOTOR_MINUS
X18
Motor –
UB
X19
UB Licht + Speicher
LSS_AUX1
X20
Führerstandsbeleuchtung
X21
GND
Stromversorgung
Masse
X22
AC_GND
Schleifer
X23
AC_SCHLEIFER
AC_GND
H11
Lok_PCB_E6302_V01
Lock PCB E63
AC GND
J11
Conn_Decoder
Signal
AC_SCHLEIFER
AC_GND
MOTOR_PLUS
MOTOR_MINUS
UB
LSS_AUX1
LSS_AUX2
LSS_AUX3
U5V
LSS_LICHT_HINTEN
LSS_LICHT_VORNE
SPEAKER_MINUS
SPEAKER_PLUS
C11
100n
1 Hallsensor1
2 Hallsensor2
3 Aux6 (L)
4 Aux4 (L)
5 Zugbus Clock
6 zugbus Data
7 Licht hinten [gelb]
8 Licht vorne [grau]
9 Lautsprecher (–)
10 Lautsprecher (+)
Verpolschutz
22 Schleifer [rot]
21 Räder GND [braun]
20 DC (–) Funktionen [violet]
19 Motor (+) [grün]
18 Motor (–) [blau]
17 Aux5 (L) / Motor(3)
16 DC + (Funktionen) [orange]
15 Aux1 [braun/rot]
14 Aux2 [braun/grün]
13 Aux3 (L) [braun/gelb]
12 U5V Prozessor
Maerklin_E6302_V01
Decoder Traeger
Sheet: /
File: Maerklin_E6302_V01.kicad_sch
Title: Maerklin_E6302_V01
Size: A4
Date: 23.05.2024
Rev:
KiCad E.D.A. kicad (7.0.0)
Id: 1/1